Service Parts List

Drive Axle 319/113/ 54

APL-3000
October 2010

SPICER OFF-HIGHWAY AXLE DIVISION

Data rilascio	N° foglio
06/09/2005	1

Denominazione	Gruppo tipo	Modello
Gruppo riduttore con 2 motori + frizione affl. al ponte differenziale rigido con rid. epicicl.	319/113	54

Cliente: **TEREX GMBH**

Cod.cliente: **020400** **N° disegno** 319.97.113.054

Macchina: **FEL SKL 260**

		Quantità olio	
		lt.	4.00
Rapporto(i) riduttore	1:3.83 1:1.55		
Prese fisse	1		
Flangia a flangia [mm]	1920.	lt.	14.70
Rapporto coppia conica	9:29 Corona diam. 305 elica sx - Pall		
Rapporto riduzioni finali	1:6 - 4 sat. Int. Col. 425	lt.	2.60
Per motore HYDROMATIK	A6VM 80 prof. Z - R=1,55		
Per motore HYDROMATIK	A6VM 140 prof. Z - R=3,83		

Note

ATTENZIONE:
- Posizionare anelli OR 001.05.2518 - 001.05.2606 - 001.05.1356 all'interno del coperchio attacco motore idraulico
- Proteggere colonnette dalla verniciatura
- I gruppi vanno spediti riempiti di olio
- Sul riduttore mettere ulteriore targhetta matricola con scritta: "USE OIL ATF"
- Verniciare i gruppi con smalto GRIGIO 105.01.5087

C.I. e data ultima modifica	
R	2558
06/09/2005	
01	0220
16/01/2006	
02	1082
07/04/2006	
03	3475
15/11/2006	
04	0875
29/03/2007	
05	0229
25/01/2010	

Denominazione	Sottogruppo	Caratteristiche	N°Complessivo
Riduttore e distributore	319-14 / 05	Predisposto per doppio rilevatore di giri	319.14.000.01
Scatola e coperchi	113-01 / 13	Con pendolo a forcella	113.01.000.05
Differenziale	113-04 / 04	Autobloccante 45%	113.04.000.05
Mozzo ruota	113-06 / 05	Colonnette e dadi zincati M22 L=76	113.06.000.02
Freno	113-07 / 03	A disco in bagno d'olio 6 dischi Wellman + stazion.negativo interno - Sblocco 21 BAR - Gioco 1mm	113.07.000.06
			2

Montare anello OR 001.05.1447 per bloccaggio n° 8 viti M12

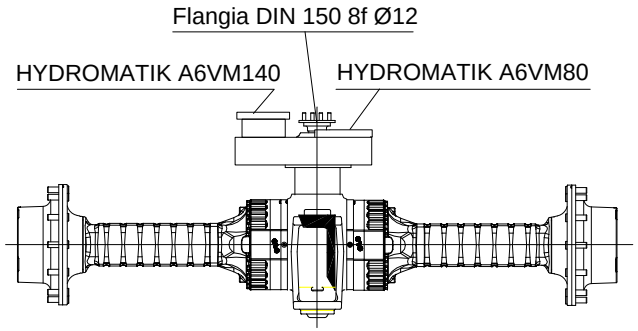

DANA	DISTINTA PEZZI DI RICAMBIO ERSATZTEILLISTE LISTE DES PIECES DE RECHANGE LIST OF SPARE PARTS	Drawing 113-01-0002
Mod. 319/113/ 54		Page N. 1
Technical Documentation	Descr. CENTRAL HOUSING	Date 11/10/10

Pos.	NUMERO DISEGNO BESTELLNUMMER REFERENCE NUMERO PART NUMBER	Q.ty	DENOMINAZIONE BEZEICHNUNG DESCRIPTION DENOMINATION	Type 113	Subassembly 113-01-13
1	001.05.2945	4	ANELLO OR O - RING O - RING JOINT OR		
2	112.01.018.02	1	TAPPO SFIATO ENTLUEFTER VENT RENIFLARD		
3	176.01.014.01	2	BRONZINA ANLAUFBUCHSE THRUST BUSHING DOUILLE		
4	001.05.2518	2	ANELLO OR O - RING O - RING JOINT OR		
5	016.04.0428	4	VITE A TESTA CILINDRICA ZYLINDERSCHRAUBE CYLINDER BOLT VIS A TETE CYLINDRIQUE		
6		0			
7	176.01.015.01	12	SPESSORE PASS - SCHEIBE SHIM CALE		
8	176.01.013.01	1	COPERCHIO DECKEL COVER COUVERCLE		
9	008.03.0215	2	INGRASSATORE KEGEL - SCHMIERNIPPEL GREASE FITTING GRAISSEUR		
10	113.01.011.01	1	SCATOLA GEHAEUSE HOUSING CARTER		

DANA	DISTINTA PEZZI DI RICAMBIO ERSATZTEILLISTE LISTE DES PIECES DE RECHANGE LIST OF SPARE PARTS	Drawing 113-01-0002
Mod. 319/113/ 54		Page N. 2
Technical Documentation	Descr. CENTRAL HOUSING	Date 11/10/10

Pos.	NUMERO DISEGNO BESTELLNUMMER REFERENCE NUMERO PART NUMBER	Q.ty	DENOMINAZIONE BEZEICHNUNG DESCRIPTION DENOMINATION	Type 113	Subassembly 113-01-13
11	355.14.611.02	1	TAPPO MAGNETICO MAGNETSTOPFEN MAGNET PLUG BOUCHON MAGNETIQUE		
12	176.01.035.04	1	TAPPO STOPFEN PLUG BOUCHON		
13	002.02.1429	1	ANELLO D'ARRESTO SPRENGRING SNAP RING BAGUE D'ARRET		
14	016.14.1138	1	VITE DI CHIUSURA VERSCHLUSS-SCHRAUBE PLUG VIS DE FERMETURE		
15	113.01.010.01	2	COPERCHIO INTERMEDIO ZWISCHENDECKEL INTERMEDIATE COVER COUVERCLE INTERMEDIAIRE		
16	011.01.0224	6	ROSETTA ELASTICA FEDERRING SPRING WASHER RONDELLE ELASTIQUE		
17	016.04.2840	6	VITE SCHRAUBE BOLT VIS		
18		0			

30-11-2006

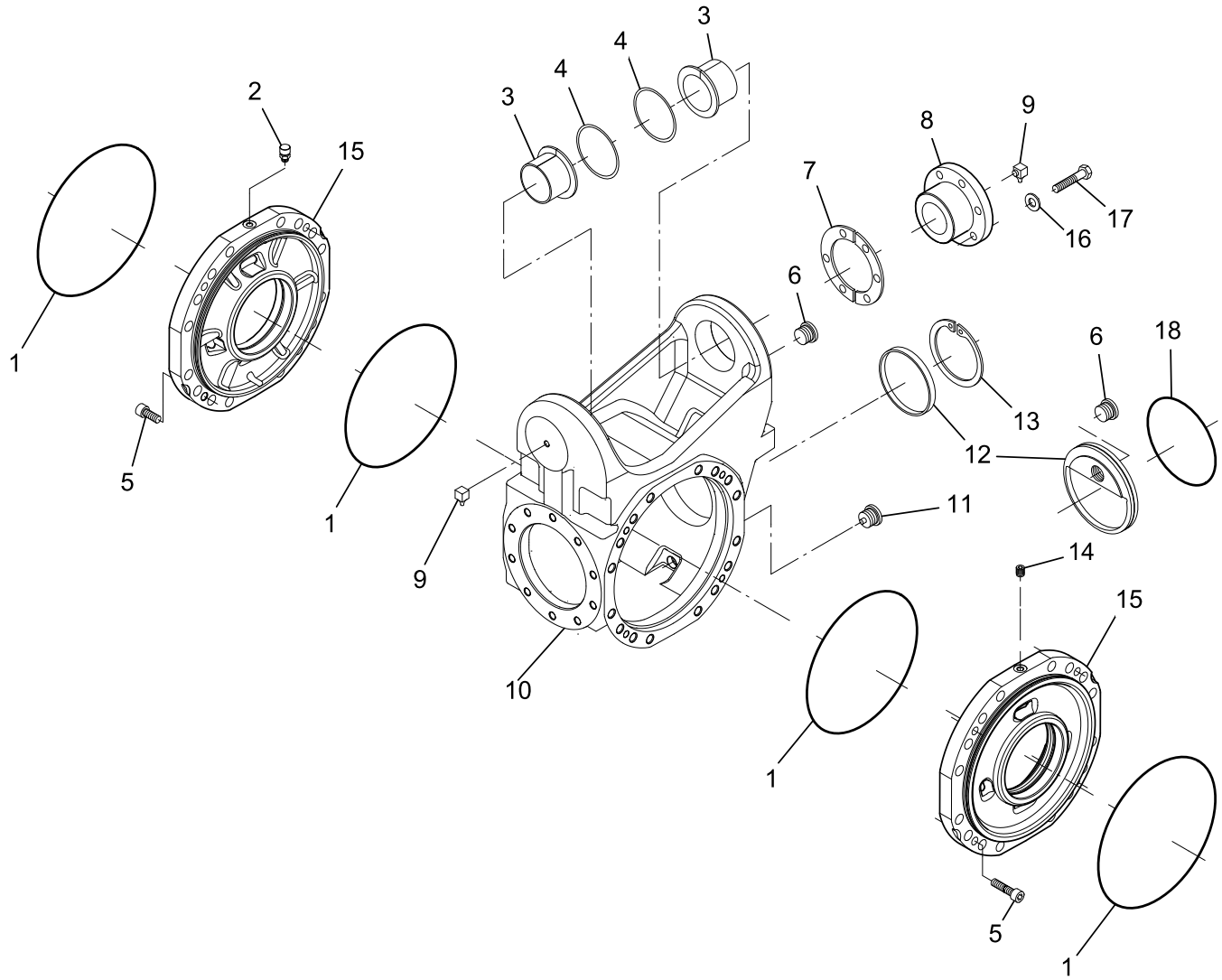

DANA	DANA ITALIA S.P.A.	CENTRAL HOUSING	
	TECHNICAL DOCUMENTATION	Type 113	Tav. 113-01-0002

DANA	DISTINTA PEZZI DI RICAMBIO ERSATZTEILLISTE LISTE DES PIECES DE RECHANGE LIST OF SPARE PARTS	Drawing 113-04-0005
Mod. 319/113/ 54		Page N. 1
Technical Documentation	Descr. DIFFERENTIAL	Date 11/10/10

Pos.	NUMERO DISEGNO BESTELLNUMMER REFERENCE NUMERO PART NUMBER	Q.ty	DENOMINAZIONE BEZEICHNUNG DESCRIPTION DENOMINATION	Type 113	Subassembly 113-04-04
1	016.01.3442	4	VITE A TESTA ESAGONALE SECHSKANTSCHRAUBE HEXAGON BOLT VIS A TETE EXAGONALE		
2	176.04.009.02	2	GHIERA WELLENMUTTER RING NUT ECROU		
3	005.09.0762	2	CUSCINETTO A RULLI CONICI KEGELROLLENLAGER TAPER ROLLER BEARING ROULEMENT A R. CONIQUES		
4	016.28.3390	20	VITE SCHRAUBE BOLT VIS		
5	113.04.706.02	1	SCATOLA DIFFERENZIALE DIFFERENTIALGEHAEUSE DIFFERENTIAL CARRIER CARTER DIFFERENTIEL		
6	113.04.505.01	1	COPPIA CONICA KEGEL- UND TELLERRADPAAR BEVEL GEAR SET COUPLE CONIQUE		
7		0			
8	176.04.039.01	2	PLANETARIO AUSGLEICHSWELLENRAD DIFFERENTIAL SIDE GEAR PLANETAIRE		
9	139.04.001.01	4	RONDELLA DI RASAMENTO ANLAUFSCHEIBE FRICTION WASHER RONDELLE		
10	734.04.007.02A	4	SATELLITE AUSGLEICHSKEGELRAD DIFFERENTIAL PINION SATELLITE		

DANA	DISTINTA PEZZI DI RICAMBIO ERSATZTEILLISTE LISTE DES PIECES DE RECHANGE LIST OF SPARE PARTS	Drawing 113-04-0005
Mod. 319/113/ 54		Page N. 2
Technical Documentation	Descr. DIFFERENTIAL	Date 11/10/10

Pos.	NUMERO DISEGNO BESTELLNUMMER REFERENCE NUMERO PART NUMBER	Q.ty	DENOMINAZIONE BEZEICHNUNG DESCRIPTION DENOMINATION	Type 113	Subassembly 113-04-04
11	139.04.002.02	2	PERNO DIFFERENZIALE AUSGLEICHSBOLZEN DIFFERENTIAL SHAFT AXE		
12	016.38.4239	15	VITE SCHRAUBE BOLT VIS		
13		0			
14		0			
15		0			
16		0			
17		0			
18		0			
19		0			
20		0			

Pos.	NUMERO DISEGNO BESTELLNUMMER REFERENCE NUMERO PART NUMBER	Q.ty	DENOMINAZIONE BEZEICHNUNG DESCRIPTION DENOMINATION	Type 113	Subassembly 113-04-04
21		0			
22		0			
23		0			
24	113.04.026.01	2	LAMIERA DI SICUREZZA SICHERUNGSBLECH LOCKING PLATE TOLE DE SECURITE		
25		0			
26		0			
27	005.09.0878	2	CUSCINETTO A RULLI CONICI KEGELROLLENLAGER TAPER ROLLER BEARING ROULEMENT A R. CONIQUES		
28	113.04.039.01	1	DISTANZIALE DISTANZRING SPACER ENTRETOISE		
29	113.04.400.06	1	KIT ANELLI RINGE KIT RING KIT KIT ARRETOIR		
30	113.04.047.01	1	ANELLO DI TENUTA DICHTRING SEAL JOINT D'ETANCHEITE		

Pos.	NUMERO DISEGNO BESTELLNUMMER REFERENCE NUMERO PART NUMBER	Q.ty	DENOMINAZIONE BEZEICHNUNG DESCRIPTION DENOMINATION	Type 113	Subassembly 113-04-04
31	001.05.2918	1	ANELLO OR O - RING O - RING JOINT OR		
32	176.01.006.01	1	SPESSORE PASS - SCHEIBE SHIM CALE		
32	176.01.006.03	1	SPESSORE PASS - SCHEIBE SHIM CALE		
32	176.01.006.02	1	SPESSORE PASS - SCHEIBE SHIM CALE		
32	176.01.006.04	1	SPESSORE PASS - SCHEIBE SHIM CALE		
33	176.01.038.01	1	COPERCHIO DECKEL COVER COUVERCLE		
34	017.02.0791	10	PRIGIONIERO STIFTSCHRAUBE STUD GOUJON		
35	006.03.0198	10	DADO MUTTER NUT ECROU		
36	734.04.032.01	1	DISTANZIALE DISTANZRING SPACER ENTRETOISE		
37	016.04.0428	10	VITE A TESTA CILINDRICA ZYLINDERSCHRAUBE CYLINDER BOLT VIS A TETE CYLINDRIQUE		

DANA	DISTINTA PEZZI DI RICAMBIO ERSATZTEILLISTE LISTE DES PIECES DE RECHANGE LIST OF SPARE PARTS	Drawing 113-04-0005
Mod. 319/113/ 54		Page N. 5
Technical Documentation	Descr. DIFFERENTIAL	Date 11/10/10

Pos.	NUMERO DISEGNO BESTELLNUMMER REFERENCE NUMERO PART NUMBER	Q.ty	DENOMINAZIONE BEZEICHNUNG DESCRIPTION DENOMINATION	Type 113	Subassembly 113-04-04
38	011.14.1455	10	ROSETTA ELASTICA FEDERRING SPRING WASHER RONDELLE ELASTIQUE		
39	011.04.0858	10	RONDELLA ELASTICA FEDERSCHEIBE SPRING WASHER RONDELLE ELASTIQUE		
40	007.01.0881	1	GHIERA WELLENMUTTER RING NUT ECROU		
41	001.05.2606	1	ANELLO OR O - RING O - RING JOINT OR		
42	113.04.755.03	1	DIFFERENZIALE DIFFERENTIAL DIFFERENTIAL DIFFERENTIEL		
43	113.04.610.01	2	DISCO FRIZIONE KUPPLUNGSSCHEIBE CLUTCH DISC DISQUE D'EMBRAJAGE		

09-04-2010

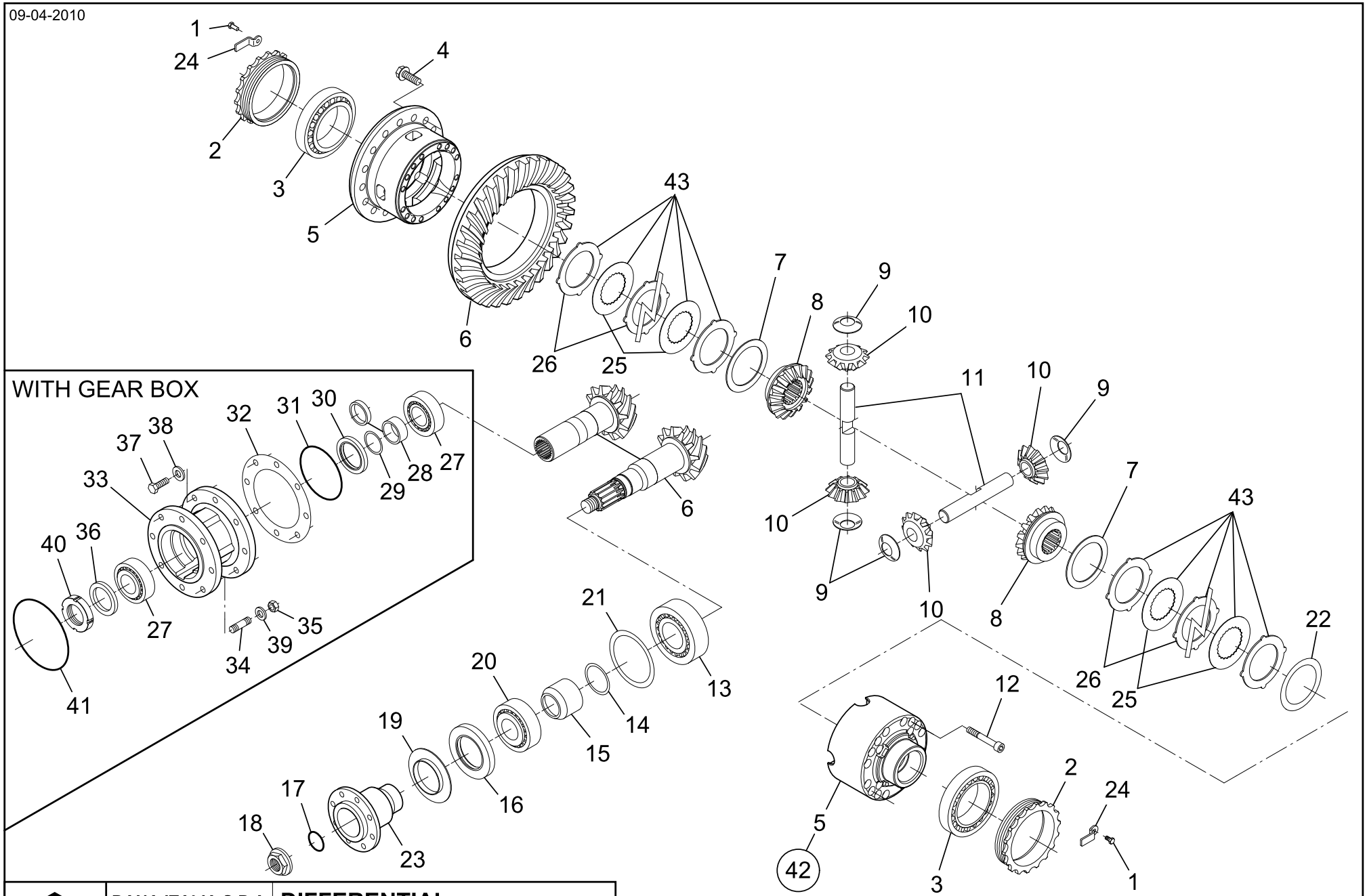

DANA	DANA ITALIA S.P.A.	**DIFFERENTIAL**	
	TECHNICAL DOCUMENTATION	Type **113**	Tav. **113-04-0005**

(42) Position KIT =5+8+9+10+11+12+43

DANA	DISTINTA PEZZI DI RICAMBIO ERSATZTEILLISTE LISTE DES PIECES DE RECHANGE LIST OF SPARE PARTS	Drawing 113-06-0001
Mod. 319/113/ 54		Page N. 1
Technical Documentation	Descr. HUB REDUCTION	Date 11/10/10

Pos.	NUMERO DISEGNO BESTELLNUMMER REFERENCE NUMERO PART NUMBER	Q.ty	DENOMINAZIONE BEZEICHNUNG DESCRIPTION DENOMINATION	Type 113	Subassembly 113-06-05
1	113.06.014.03	2	BRACCIO ACHSKOERPER AXLE CASE CORPS D'ESSIEU		
2		0			
3	112.06.070.09	40	VITE SCHRAUBE BOLT VIS		
4	113.06.026.01	2	SEMIASSE ACHSWELLE HALF SHAFT DEMI-ARBRE		
5	001.43.3687	2	ANELLO DI TENUTA DICHTRING SEAL JOINT D'ETANCHEITE		
6	113.06.019.01	2	ANELLO RING RING BAGUE		
7	123.06.016.01	2	ANELLO DI TENUTA DICHTRING SEAL JOINT D'ETANCHEITE		
8	005.10.1427	4	CUSCINETTO A RULLI CONICI KEGELROLLENLAGER TAPER ROLLER BEARING ROULEMENT A R. CONIQUES		
9	932.06.074.07	24	COLONNETTA RADBOLZEN WHEEL STUD GOUJON DE ROUE		
10	113.06.010.01	2	MOZZO RUOTA RADNABE WHEEL HUB MOYEU DE ROUE		

DANA	DISTINTA PEZZI DI RICAMBIO ERSATZTEILLISTE LISTE DES PIECES DE RECHANGE LIST OF SPARE PARTS	Drawing 113-06-0001
Mod. 319/113/ 54		Page N. 2
Technical Documentation	Descr. HUB REDUCTION	Date 11/10/10

Pos.	NUMERO DISEGNO BESTELLNUMMER REFERENCE NUMERO PART NUMBER	Q.ty	DENOMINAZIONE BEZEICHNUNG DESCRIPTION DENOMINATION	Type 113	Subassembly 113-06-05
11	006.08.2865	24	DADO A SEDE SFERICA KUGELBUNDMUTTER WHEEL NUT ECROU DEMI-SPHERIQUE		
12	001.05.1424	2	ANELLO OR O - RING O - RING JOINT OR		
13	002.14.3202	8	ANELLO D'ARRESTO SPRENGRING SNAP RING BAGUE D'ARRET		
14	290.06.011.02	8	SATELLITE (PLAN.) PLANETENRAD PLANET GEAR SATELLITE		
15	290.06.013.03	8	CUSCINETTO LAGER BEARING ROULEMENT		
16	113.06.659.02	2	SUPPORTO SATELLITI PLANETENGEHAEUSE PLANET GEAR CARRIER SUPPORT SATELLITES		
17	151.06.059.02	2	SUPPORTO SATELLITI PLANETENGEHAEUSE PLANET GEAR CARRIER SUPPORT SATELLITES		
18	355.14.610.02	2	TAPPO STOPFEN PLUG BOUCHON		
19	016.06.0442	4	VITE A TESTA CONICA SENKSCHRAUBE COUNTERSUNK BOLT VIS A TETE CONIQUE		
20	112.06.017.02	2	RONDELLA DI RASAMENTO ANLAUFSCHEIBE FRICTION WASHER RONDELLE		

DANA	DISTINTA PEZZI DI RICAMBIO ERSATZTEILLISTE LISTE DES PIECES DE RECHANGE LIST OF SPARE PARTS	Drawing 113-06-0001
Mod. 319/113/ 54		Page N. 3
Technical Documentation	Descr. HUB REDUCTION	Date 11/10/10

Pos.	NUMERO DISEGNO BESTELLNUMMER REFERENCE NUMERO PART NUMBER	Q.ty	DENOMINAZIONE BEZEICHNUNG DESCRIPTION DENOMINATION	Type 113	Subassembly 113-06-05
21	006.22.4177	16	DADO MUTTER NUT ECROU		
22	176.06.065.02	16	PRIGIONIERO STIFTSCHRAUBE STUD GOUJON		
23	113.06.007.01	2	LAMIERA DI SICUREZZA SICHERUNGSBLECH LOCKING PLATE TOLE DE SECURITE		
24	113.06.008.01	2	SUPPORTO PORTACORONA HOHLRADTRAEGER RING GEAR SUPPORT SUPPORT PORTE COURONNE		
25	290.06.010.07	2	CORONA DENTATA ZAHNKRANZ RING GEAR COURONNE DENTEE		
26	290.06.014.02	2	ANELLO DI SICUREZZA SICHERUNGSRING CIRCLIP ARRETOIR		
27	355.14.611.02	6	TAPPO MAGNETICO MAGNETSTOPFEN MAGNET PLUG BOUCHON MAGNETIQUE		
28		0			
29		0			
30		0			

Pos.	NUMERO DISEGNO BESTELLNUMMER REFERENCE NUMERO PART NUMBER	Q.ty	DENOMINAZIONE BEZEICHNUNG DESCRIPTION DENOMINATION	Type 113	Subassembly 113-06-05
31		0			
32	113.06.012.01	2	PIGNONE RITZEL PINION PIGNON		
33		0			
34		0			
35	113.06.708.03	2	SUPPORTO PORTACORONA HOHLRADTRAEGER RING GEAR SUPPORT SUPPORT PORTE COURONNE		
36		0			
37		0			
38		0			
39		0			

21-09-2010

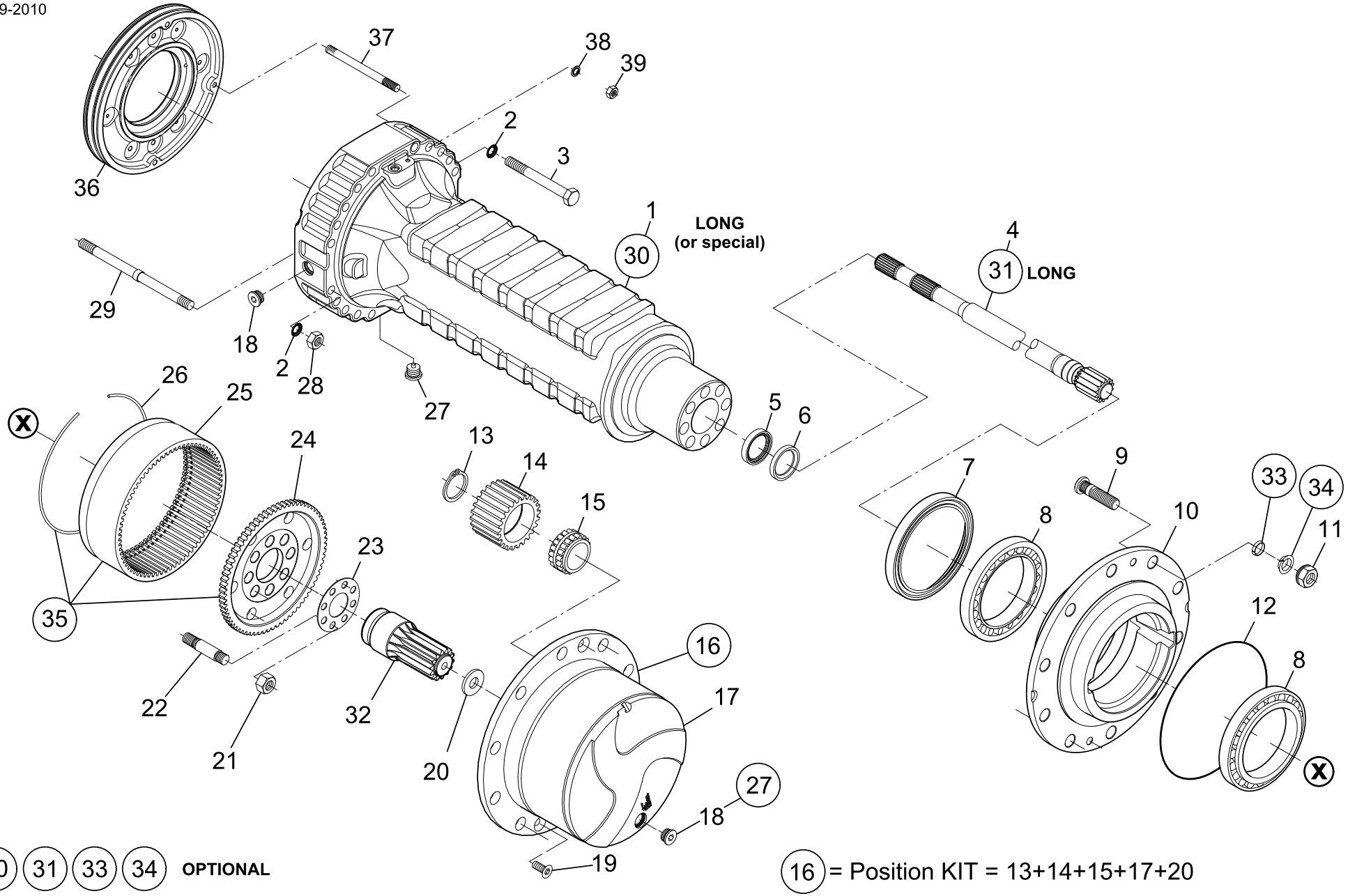

(30) (31) (33) (34) **OPTIONAL**

(16) = Position KIT = 13+14+15+17+20

(35) = Position KIT = 24+25+26

DANA	DANA ITALIA S.P.A.	**HUB REDUCTION**	
	TECHNICAL DOCUMENTATION	Type **113**	Tav. **113-06-0001**

DANA	DISTINTA PEZZI DI RICAMBIO ERSATZTEILLISTE LISTE DES PIECES DE RECHANGE LIST OF SPARE PARTS	Drawing 113-07-0001
Mod. 319/113/ 54		Page N. 1
Technical Documentation	Descr. BRAKES	Date 11/10/10

Pos.	NUMERO DISEGNO BESTELLNUMMER REFERENCE NUMERO PART NUMBER	Q.ty	DENOMINAZIONE BEZEICHNUNG DESCRIPTION DENOMINATION	Type 113	Subassembly 113-07-03
1	113.07.004.01	2	MOLLA FEDER SPRING RESSORT		
2	001.05.3375	2	ANELLO OR O - RING O - RING JOINT OR		
3	113.07.001.04	2	PISTONE KOLBEN PISTON PISTON		
4	111.07.004.01	4	ANELLO ANTIESTRUSIONE ANTIEXTRUSIONSRING BACK - UP RING BAGUE ANTIEXTRUSION		
5	734.07.014.01	4	VITE SPURGO ABBLASESCHRAUBE BLEEDING BOLT VIS DE PURGE		
6	734.07.015.01	4	TAPPO STOPFEN PLUG BOUCHON		
7	016.10.1441	4	VITE SCHRAUBE BOLT VIS		
8	011.07.1215	4	ROSETTA DI TENUTA DICHTRING SEAL WASHER BAGUE D'ETANCHEITE		
9	171.07.010.02	6	MOLLA FEDER SPRING RESSORT		
10	154.06.014.02	6	VITE REGISTRO NACHSTELLSCHRAUBE ADJUSTING BOLT VIS DE REGLAGE		

DANA	DISTINTA PEZZI DI RICAMBIO ERSATZTEILLISTE LISTE DES PIECES DE RECHANGE LIST OF SPARE PARTS	Drawing 113-07-0001
Mod. 319/113/ 54		Page N. 2
Technical Documentation	Descr. BRAKES	Date 11/10/10

Pos.	NUMERO DISEGNO BESTELLNUMMER REFERENCE NUMERO PART NUMBER	Q.ty	DENOMINAZIONE BEZEICHNUNG DESCRIPTION DENOMINATION	Type 113	Subassembly 113-07-03
11	154.07.001.01	6	DISCO FRENO INTERMEDIO GEGENLAMELLE INTERMEDIATE BRAKE DISC DISQUE INTERMEDIAIRE		
12	113.07.610.01	6	DISCO FRENO BREMSSCHEIBE BRAKE DISC DISQUE DE FREIN		
13	113.07.014.02	2	BUSSOLA ZWISCHENBUCHSE REDUCTION BUSHING MANCHON DE REDUCTION		
14	112.07.037.14	6	VITE REGISTRO NACHSTELLSCHRAUBE ADJUSTING BOLT VIS DE REGLAGE		
15	112.07.002.03	6	MOLLA FEDER SPRING RESSORT		
16	113.07.012.01	2	DISCO FRENO INTERMEDIO GEGENLAMELLE INTERMEDIATE BRAKE DISC DISQUE INTERMEDIAIRE		
17	113.01.009.01	2	COPERCHIO INTERMEDIO ZWISCHENDECKEL INTERMEDIATE COVER COUVERCLE INTERMEDIAIRE		
18	111.07.005.01	4	ANELLO DI TENUTA DICHTRING SEAL JOINT D'ETANCHEITE		
19	123.07.009.01	2	DISTANZIALE DISTANZRING SPACER ENTRETOISE		
20	013.01.3609	2	SPESSORE PASS - SCHEIBE SHIM CALE		

DANA	DISTINTA PEZZI DI RICAMBIO ERSATZTEILLISTE LISTE DES PIECES DE RECHANGE LIST OF SPARE PARTS	Drawing 113-07-0001
Mod. 319/113/ 54		Page N. 3
Technical Documentation	Descr. BRAKES	Date 11/10/10

Pos.	NUMERO DISEGNO BESTELLNUMMER REFERENCE NUMERO PART NUMBER	Q.ty	DENOMINAZIONE BEZEICHNUNG DESCRIPTION DENOMINATION	Type 113	Subassembly 113-07-03
20	013.01.3610	2	SPESSORE PASS - SCHEIBE SHIM CALE		
20	013.01.3608	2	SPESSORE PASS - SCHEIBE SHIM CALE		
21	011.13.1227	4	ROSETTA SCHEIBE LOCK WASHER RONDELLE		
22	006.05.0684	4	DADO MUTTER NUT ECROU		
23	212.07.009.04	4	VITE SCHRAUBE BOLT VIS		
24	001.05.2945	2	ANELLO OR O - RING O - RING JOINT OR		
25	113.07.002.03	2	PISTONE KOLBEN PISTON PISTON		
26	355.14.048.01	2	ANELLO ANTIESTRUSIONE ANTIEXTRUSIONSRING BACK - UP RING BAGUE ANTIEXTRUSION		
27	112.07.024.01	2	ANELLO OR O - RING O - RING JOINT OR		
28		0			

Pos.	NUMERO DISEGNO BESTELLNUMMER REFERENCE NUMERO PART NUMBER	Q.ty	DENOMINAZIONE BEZEICHNUNG DESCRIPTION DENOMINATION	Type 113	Subassembly 113-07-03
29	016.04.0547	4	VITE A TESTA CILINDRICA ZYLINDERSCHRAUBE CYLINDER BOLT VIS A TETE CYLINDRIQUE		
30	014.02.1906	4	SPINA STIFT DOWEL BROCHE		

18-01-2007

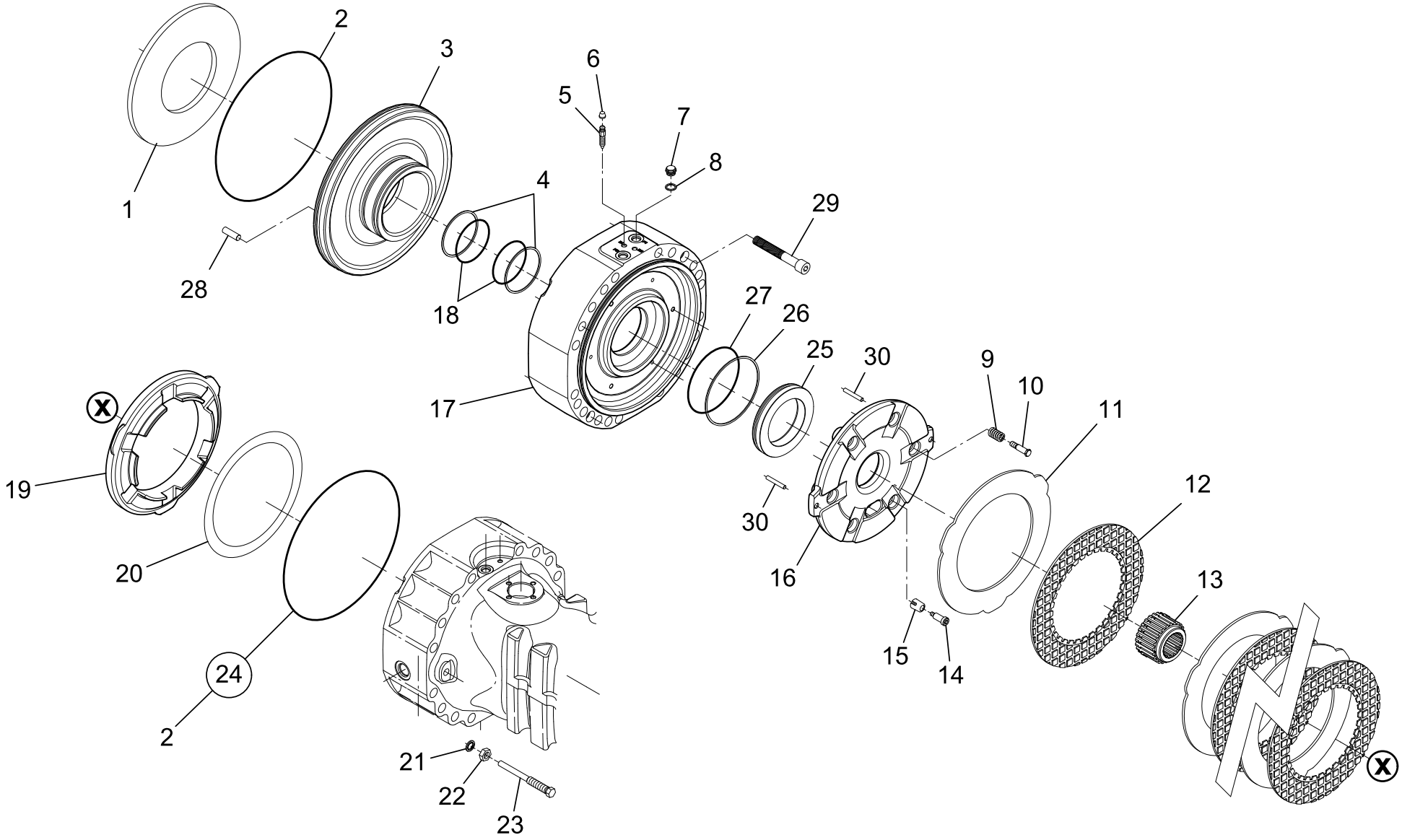

(24) **OPTIONAL**

DANA	DANA ITALIA S.P.A.	**BRAKES**	
	TECHNICAL DOCUMENTATION	Type **113**	Tav. **113-07-0001**

DANA	DISTINTA PEZZI DI RICAMBIO ERSATZTEILLISTE LISTE DES PIECES DE RECHANGE LIST OF SPARE PARTS	Drawing 319-14-0001
Mod. 319/113/ 54		Page N. 1
Technical Documentation	Descr. GEAR BOX	Date 11/10/10

Pos.	NUMERO DISEGNO BESTELLNUMMER REFERENCE NUMERO PART NUMBER	Q.ty	DENOMINAZIONE BEZEICHNUNG DESCRIPTION DENOMINATION	Type 319	Subassembly 319-14-05
1	001.01.3851	1	ANELLO DI TENUTA DICHTRING SEAL JOINT D'ETANCHEITE		
2	319.14.004.02	1	COPERCHIO DECKEL COVER COUVERCLE		
3	319.14.002.03	1	COPERCHIO DECKEL COVER COUVERCLE		
4	016.30.4245	8	VITE SCHRAUBE BOLT VIS		
5	005.01.0121	1	CUSCINETTO A SFERE RILLENKUGELLAGER BALL BEARING ROULEMENT A BILLES		
6	319.14.010.01	1	INGRANAGGIO ZAHNRAD GEAR ENGRENAGE		
7	001.05.1350	2	ANELLO RING RING BAGUE		
8	005.01.0118	1	CUSCINETTO A SFERE RILLENKUGELLAGER BALL BEARING ROULEMENT A BILLES		
9	319.14.001.06	1	SCATOLA GEHAEUSE HOUSING CARTER		
10	354.14.020.01	1	DADO MUTTER NUT ECROU		

DANA	DISTINTA PEZZI DI RICAMBIO ERSATZTEILLISTE LISTE DES PIECES DE RECHANGE LIST OF SPARE PARTS	Drawing 319-14-0001
Mod. 319/113/ 54		Page N. 2
Technical Documentation	Descr. GEAR BOX	Date 11/10/10

Pos.	NUMERO DISEGNO BESTELLNUMMER REFERENCE NUMERO PART NUMBER	Q.ty	DENOMINAZIONE BEZEICHNUNG DESCRIPTION DENOMINATION	Type 319	Subassembly 319-14-05
11	001.05.0694	1	ANELLO OR O - RING O - RING JOINT OR		
12	354.14.113.01	1	FLANGIA FLANSCH FLANGE BRIDE		
13	354.14.019.01	1	LAMIERA DI PROTEZIONE SCHUTZBLECH COVERPLATE PROTECTION EN TOLE		
14	001.03.1323	1	ANELLO DI TENUTA DICHTRING SEAL JOINT D'ETANCHEITE		
15	005.01.0122	1	CUSCINETTO A SFERE RILLENKUGELLAGER BALL BEARING ROULEMENT A BILLES		
16	319.14.024.01	1	COPERCHIO DECKEL COVER COUVERCLE		
17	319.14.007.01	1	INGRANAGGIO ZAHNRAD GEAR ENGRENAGE		
18	319.14.011.01	1	ALBERO USCITA ABTRIEBSWELLE OUTPUT SHAFT ARBRE DE SORTIE		
19	001.01.3852	1	ANELLO DI TENUTA DICHTRING SEAL JOINT D'ETANCHEITE		
20	005.01.0123	1	CUSCINETTO A SFERE RILLENKUGELLAGER BALL BEARING ROULEMENT A BILLES		

Pos.	NUMERO DISEGNO BESTELLNUMMER REFERENCE NUMERO PART NUMBER	Q.ty	DENOMINAZIONE BEZEICHNUNG DESCRIPTION DENOMINATION	Type 319	Subassembly 319-14-05
21	005.01.2162	1	CUSCINETTO LAGER BEARING ROULEMENT		
22	319.14.009.01	1	ALBERO ENTRATA ANTRIEBSWELLE INPUT SHAFT ARBRE D'ENTREE		
23	005.10.3812	1	CUSCINETTO A RULLI CONICI KEGELROLLENLAGER TAPER ROLLER BEARING ROULEMENT A R. CONIQUES		
24		0			
25	005.10.1458	1	CUSCINETTO A RULLI CONICI KEGELROLLENLAGER TAPER ROLLER BEARING ROULEMENT A R. CONIQUES		
26	319.14.006.01	1	INGRANAGGIO ZAHNRAD GEAR ENGRENAGE		
27	005.01.3296	2	CUSCINETTO A SFERE RILLENKUGELLAGER BALL BEARING ROULEMENT A BILLES		
28	319.14.008.02	1	INGRANAGGIO ZAHNRAD GEAR ENGRENAGE		
29		0			
30	354.14.095.02	13	DISCO FRIZIONE INTERMEDIO KUPPLUNGSSZWISCHENSCHEIBE INTERMEDIATE CLUTCH DISC DISCQUE D'EMBRAJAGE INTER		

Pos.	NUMERO DISEGNO BESTELLNUMMER REFERENCE NUMERO PART NUMBER	Q.ty	DENOMINAZIONE BEZEICHNUNG DESCRIPTION DENOMINATION	Type 319	Subassembly 319-14-05
31	319.14.033.01	12	DISCO FRIZIONE KUPPLUNGSSCHEIBE CLUTCH DISC DISQUE D'EMBRAJAGE		
32	319.14.014.01	1	ANELLO RING RING BAGUE		
33		0			
34	319.14.018.01	4	MOLLA FEDER SPRING RESSORT		
35	013.01.0614	1	SPESSORE PASS - SCHEIBE SHIM CALE		
35	013.01.0660	1	SPESSORE PASS - SCHEIBE SHIM CALE		
35	013.01.0615	1	SPESSORE PASS - SCHEIBE SHIM CALE		
36	002.01.0076	1	ANELLO DI SICUREZZA SICHERUNGSRING CIRCLIP ARRETOIR		
37	319.14.020.02	1	COPERCHIO DECKEL COVER COUVERCLE		
38	001.05.0808	2	ANELLO OR O - RING O - RING JOINT OR		

Pos.	NUMERO DISEGNO BESTELLNUMMER REFERENCE NUMERO PART NUMBER	Q.ty	DENOMINAZIONE BEZEICHNUNG DESCRIPTION DENOMINATION	Type 319	Subassembly 319-14-05
39	014.03.0337	2	SPINA STIFT DOWEL BROCHE		
40	001.05.1634	1	ANELLO OR O - RING O - RING JOINT OR		
41	319.14.019.03	1	PISTONE KOLBEN PISTON PISTON		
42	002.05.3461	1	ANELLO DI SICUREZZA SICHERUNGSRING CIRCLIP ARRETOIR		
43	319.14.021.01	1	DISTANZIALE DISTANZRING SPACER ENTRETOISE		
44	738.07.100.01	4	MOLLA FEDER SPRING RESSORT		
45	005.09.2244	1	CUSCINETTO LAGER BEARING ROULEMENT		
46	319.14.017.01	1	SPESSORE PASS - SCHEIBE SHIM CALE		
47	319.14.016.01	2	MOLLA FEDER SPRING RESSORT		
48	722.14.039.01	3	BUSSOLA ZWISCHENBUCHSE REDUCTION BUSHING MANCHON DE REDUCTION		

Pos.	NUMERO DISEGNO BESTELLNUMMER REFERENCE NUMERO PART NUMBER	Q.ty	DENOMINAZIONE BEZEICHNUNG DESCRIPTION DENOMINATION	Type 319	Subassembly 319-14-05
49	016.03.0397	25	VITE A TESTA ESAGONALE SECHSKANTSCHRAUBE HEXAGON BOLT VIS A TETE EXAGONALE		
50	016.01.0374	14	VITE A TESTA ESAGONALE SECHSKANTSCHRAUBE HEXAGON BOLT VIS A TETE EXAGONALE		
51	011.13.2630	2	ROSETTA DI TENUTA DICHTRING SEAL WASHER BAGUE D'ETANCHEITE		
52	016.10.2629	2	VITE SCHRAUBE BOLT VIS		
53	016.01.1209	8	VITE SCHRAUBE BOLT VIS		
54	016.01.1002	2	VITE SCHRAUBE BOLT VIS		
55		0			
56	355.14.611.02	1	TAPPO MAGNETICO MAGNETSTOPFEN MAGNET PLUG BOUCHON MAGNETIQUE		
57	355.14.610.02	3	TAPPO STOPFEN PLUG BOUCHON		
58	016.14.1177	1	VITE DI CHIUSURA VERSCHLUSS-SCHRAUBE PLUG VIS DE FERMETURE		

Pos.	NUMERO DISEGNO BESTELLNUMMER REFERENCE NUMERO PART NUMBER	Q.ty	DENOMINAZIONE BEZEICHNUNG DESCRIPTION DENOMINATION	Type 319	Subassembly 319-14-05
59	001.05.2606	1	ANELLO OR O - RING O - RING JOINT OR		
60	319.14.003.02	1	COPERCHIO DECKEL COVER COUVERCLE		
61	307.14.006.01	1	RACCORDO VERBINDUNGSSTUECK ADAPTOR RACCORD		
62	319.14.022.01	1	RACCORDO VERBINDUNGSSTUECK ADAPTOR RACCORD		
63	319.14.700.01	1	TUBO ROHR TUBE TUBE		
64	011.07.1478	4	ROSETTA DI TENUTA DICHTRING SEAL WASHER BAGUE D'ETANCHEITE		
65	112.01.018.02	1	TAPPO SFIATO ENTLUEFTER VENT RENIFLARD		
66	319.14.005.01	1	LAMIERA BLECH SHEET TOLE		
67	002.01.0636	1	ANELLO DI SICUREZZA SICHERUNGSRING CIRCLIP ARRETOIR		
68	002.02.3410	1	ANELLO DI SICUREZZA SICHERUNGSRING CIRCLIP ARRETOIR		

Pos.	NUMERO DISEGNO BESTELLNUMMER REFERENCE NUMERO PART NUMBER	Q.ty	DENOMINAZIONE BEZEICHNUNG DESCRIPTION DENOMINATION	Type 319	Subassembly 319-14-05
69	001.05.1356	1	ANELLO OR O - RING O - RING JOINT OR		
70	013.01.0313	2	SPESSORE PASS - SCHEIBE SHIM CALE		
70	013.01.0311	2	SPESSORE PASS - SCHEIBE SHIM CALE		
71	016.02.1374	8	VITE A TESTA ESAGONALE SECHSKANTSCHRAUBE HEXAGON BOLT VIS A TETE EXAGONALE		
72	183.07.003.01	1	ANELLO ANTIESTRUSIONE ANTIEXTRUSIONSRING BACK - UP RING BAGUE ANTIEXTRUSION		
73	111.07.004.01	1	ANELLO ANTIESTRUSIONE ANTIEXTRUSIONSRING BACK - UP RING BAGUE ANTIEXTRUSION		
74	319.14.700.02	1	ALBERO WELLE SHAFT ARBRE		

14-10-2008

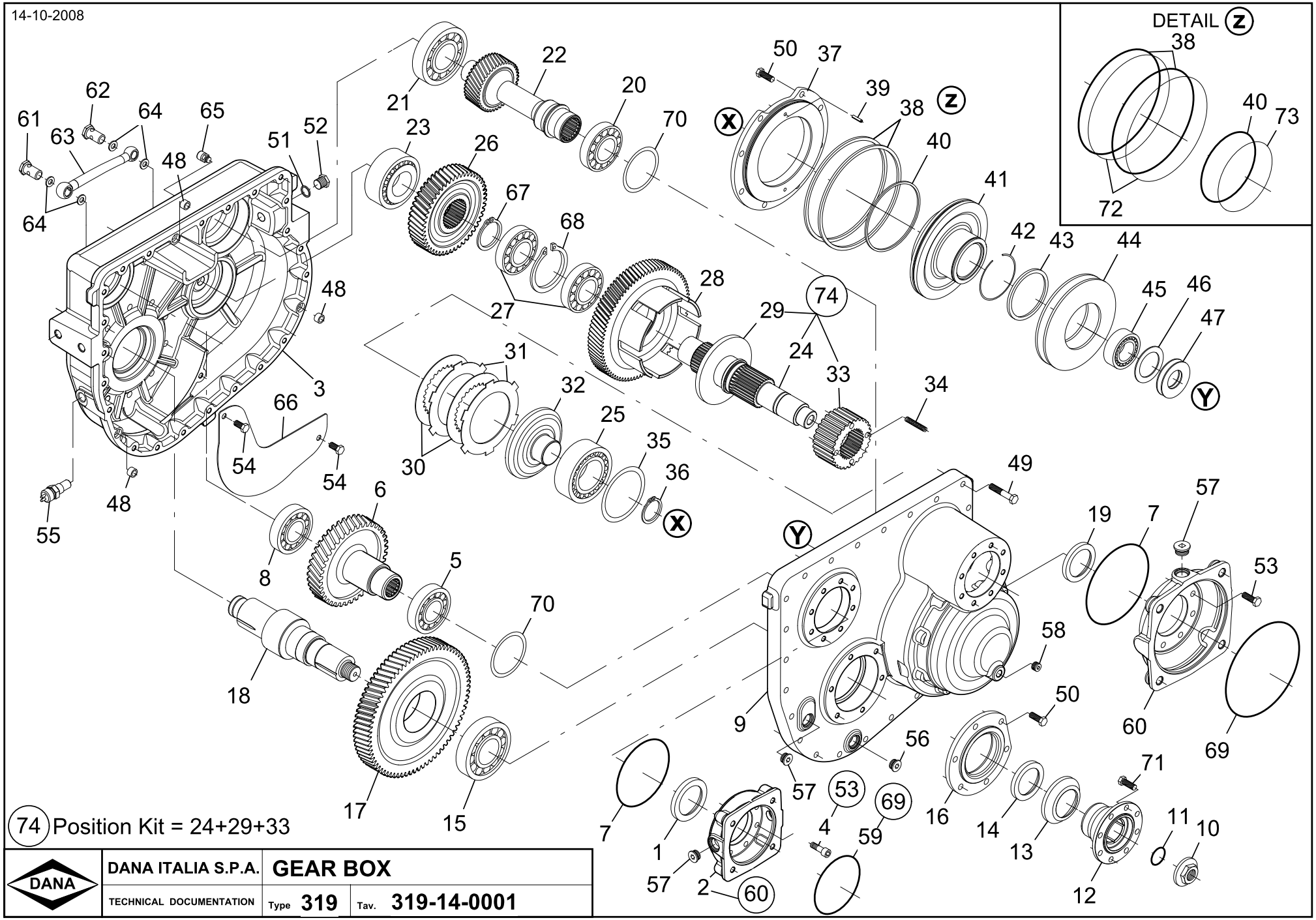

DANA	DANA ITALIA S.P.A.	GEAR BOX	
	TECHNICAL DOCUMENTATION	Type 319	Tav. 319-14-0001

© Copyright 2010 Dana Holding Corporation
All content is subject to copyright by Dana and may not be reproduced in whole or in part by any means, electronic or otherwise, without prior written approval.
THIS INFORMATION IS NOT INTENDED FOR SALE OR RESALE, AND THIS NOTICE MUST REMAIN ON ALL COPIES.

For product inquiries or support,
visit www.dana.com or call 419-887-6445
For other service publications,
visit www.SpicerParts.com/literature.asp
For online service parts ordering,
visit www.SpicerParts.com/order.asp

DANA SPICER®
Off-Highway Products